In caso di ordine e preventivo controllare tutte le misure indicate e verificare che il P + Q < 2000 kg

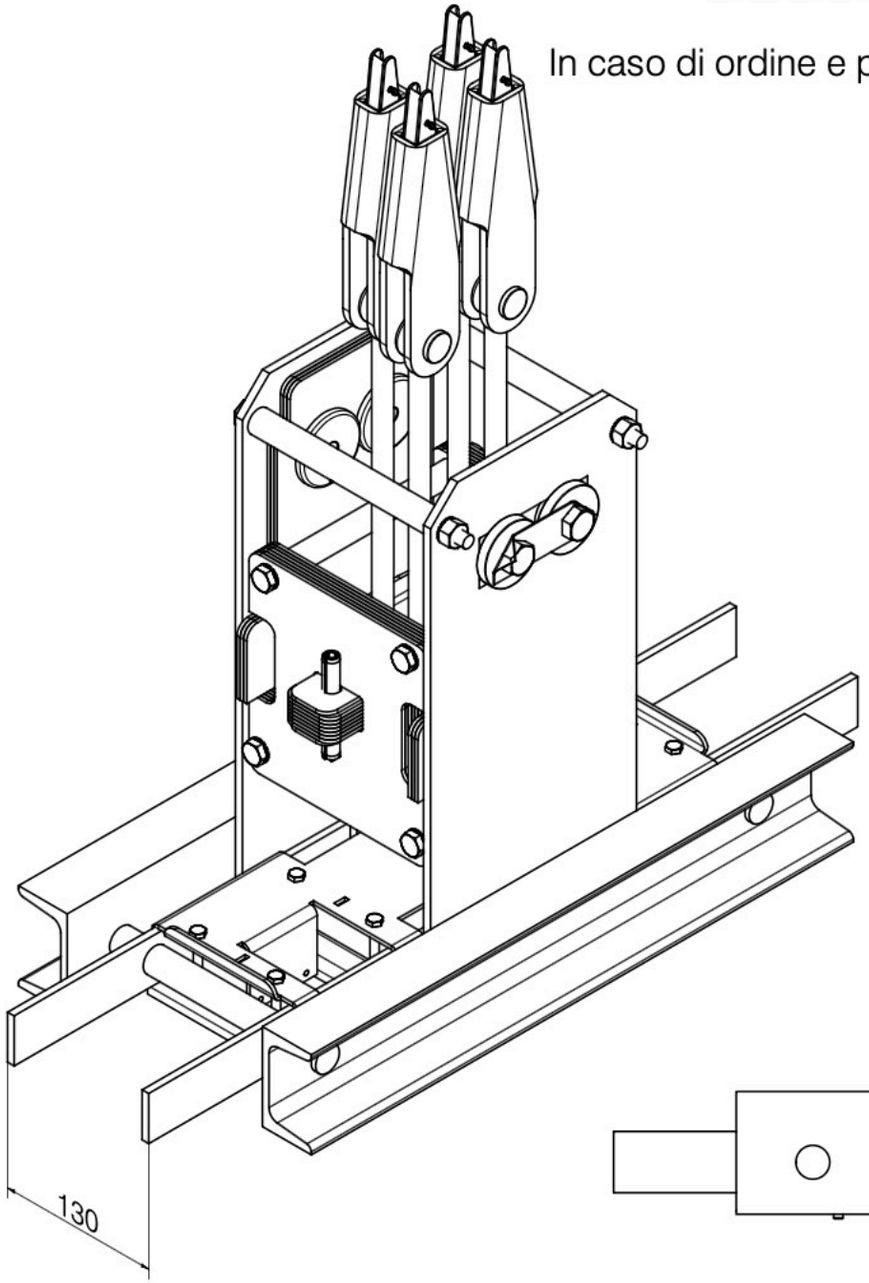

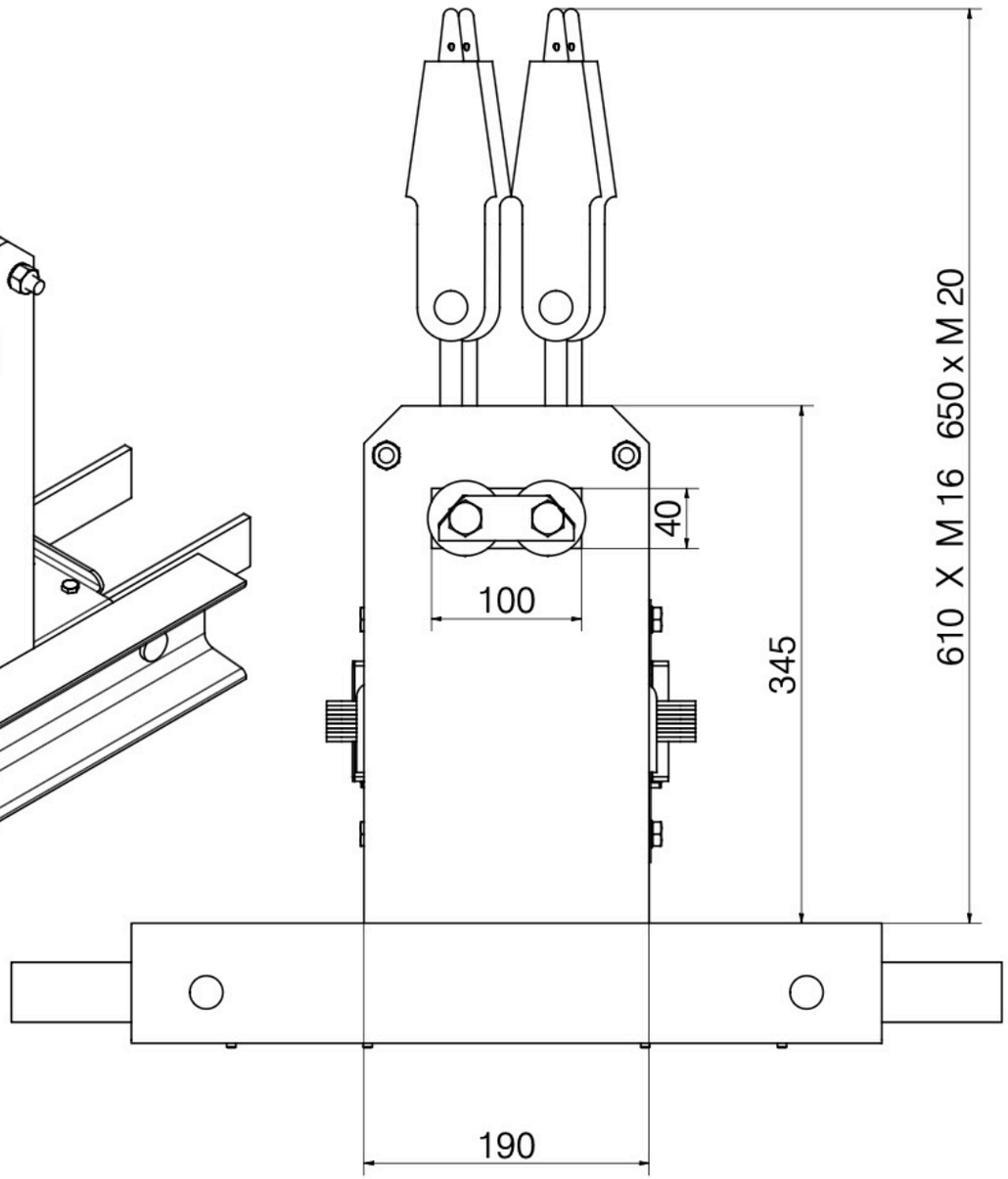

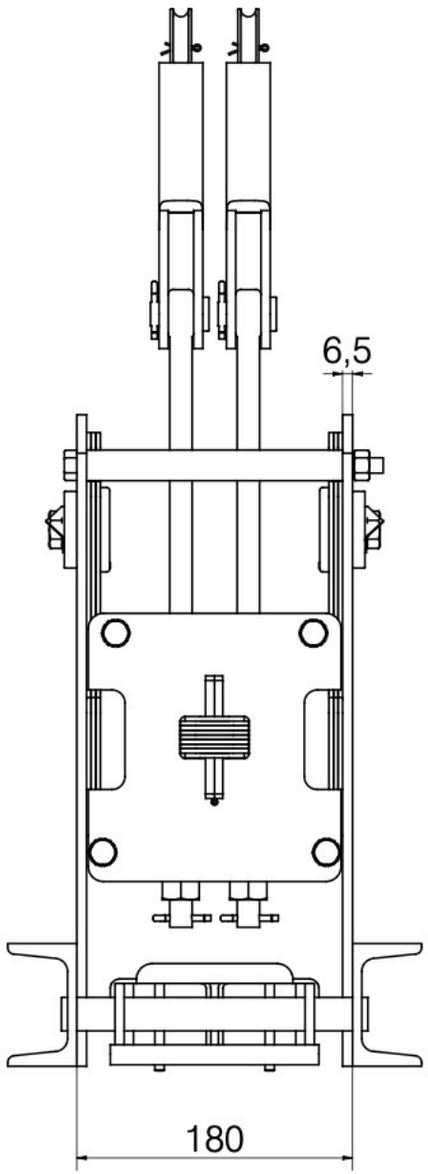

Denominazione	Scala
Ingombro sostituzione teste fuse Stigler Otis 54 NF 180	1 : 2,5
CMF Dolzago Lecco Italy — Data 03-04-26	Disegno N° 84229