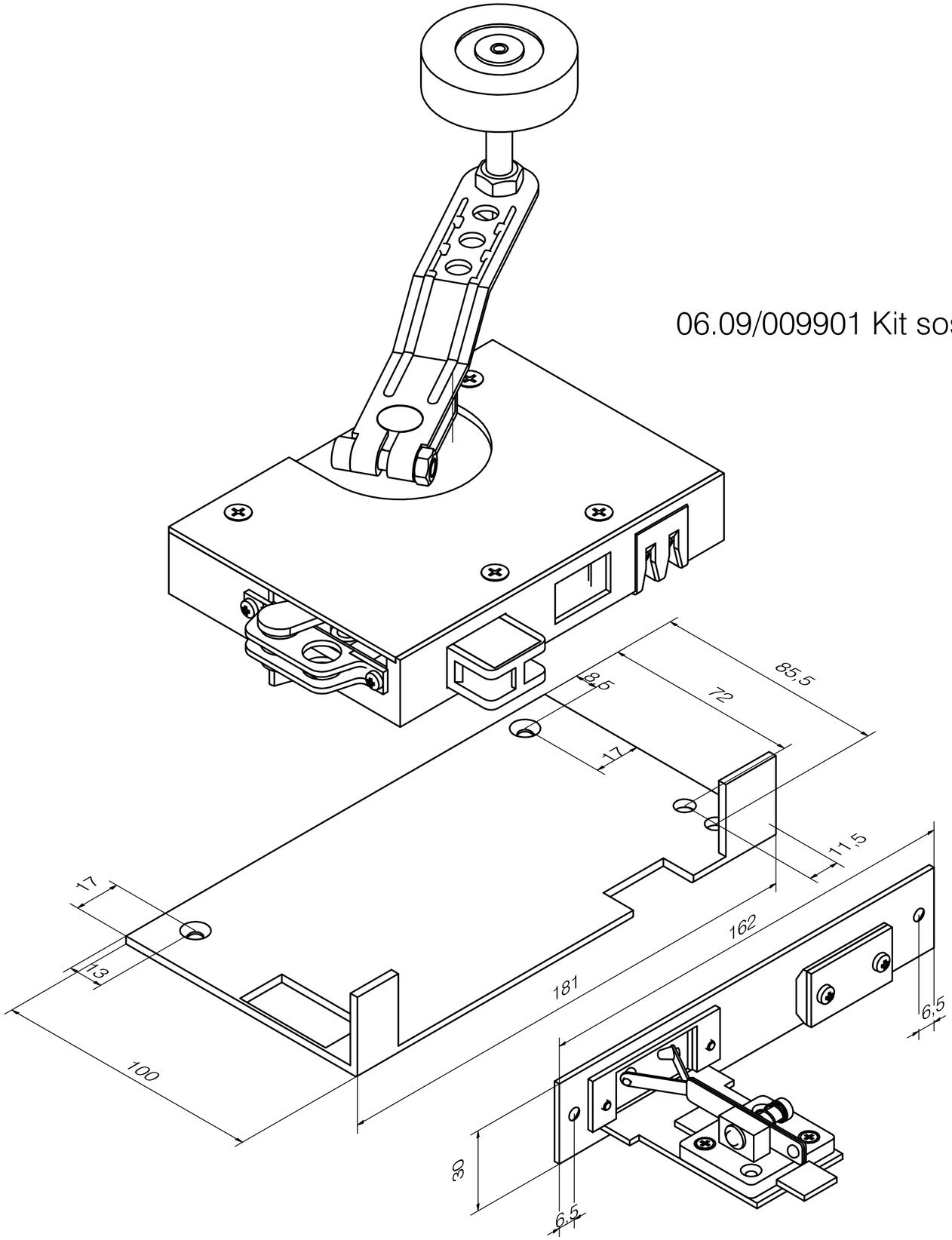06.09/009901 Kit sostituzione CIE SIMEA semiautomatico