06.09/000341 Kit sostituzione DMG manuale applicata
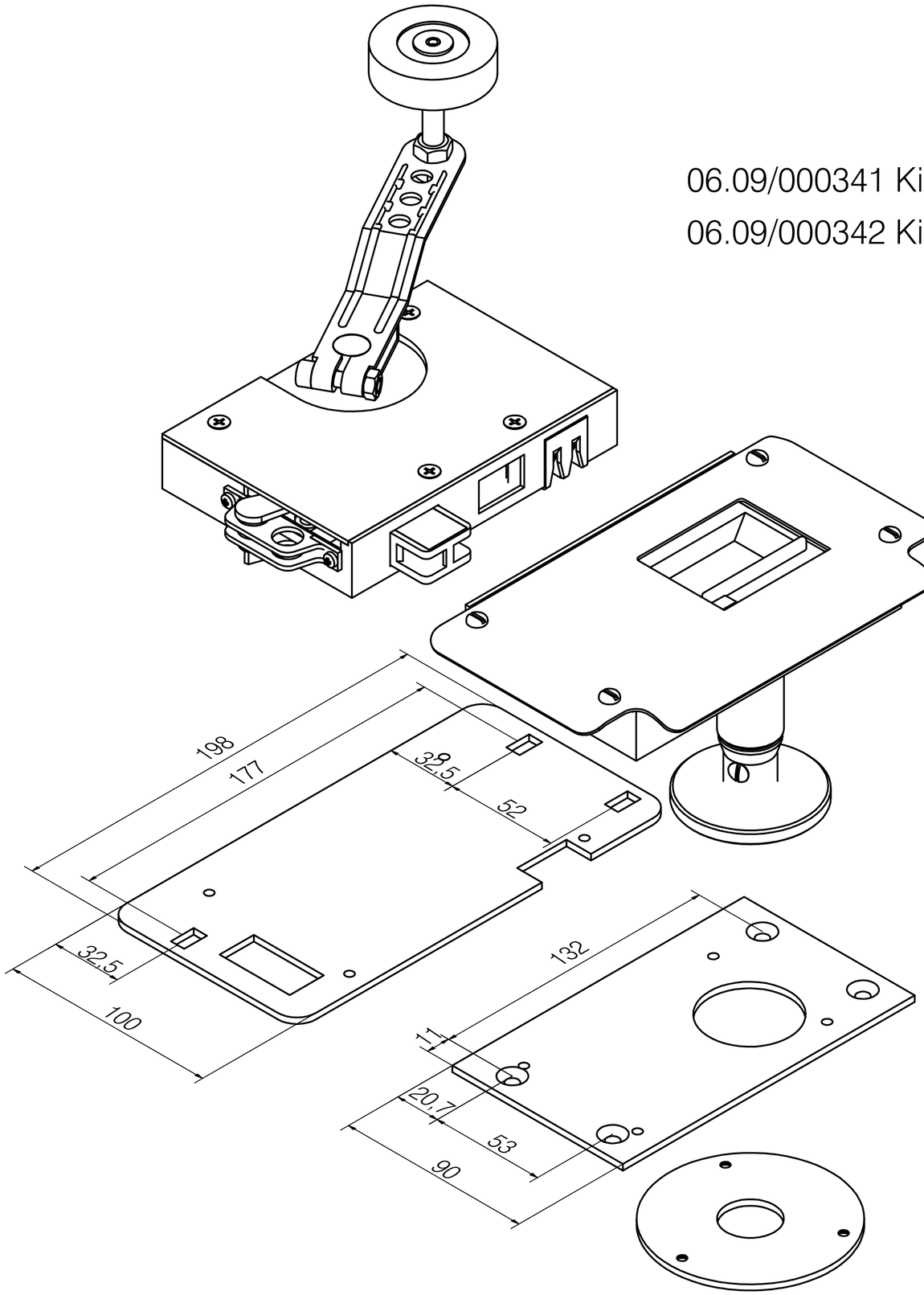
06.09/000342 Kit sostituzione DMG manuale applicata