06.09/005400 Kit sostituzione Gervasoni manuale
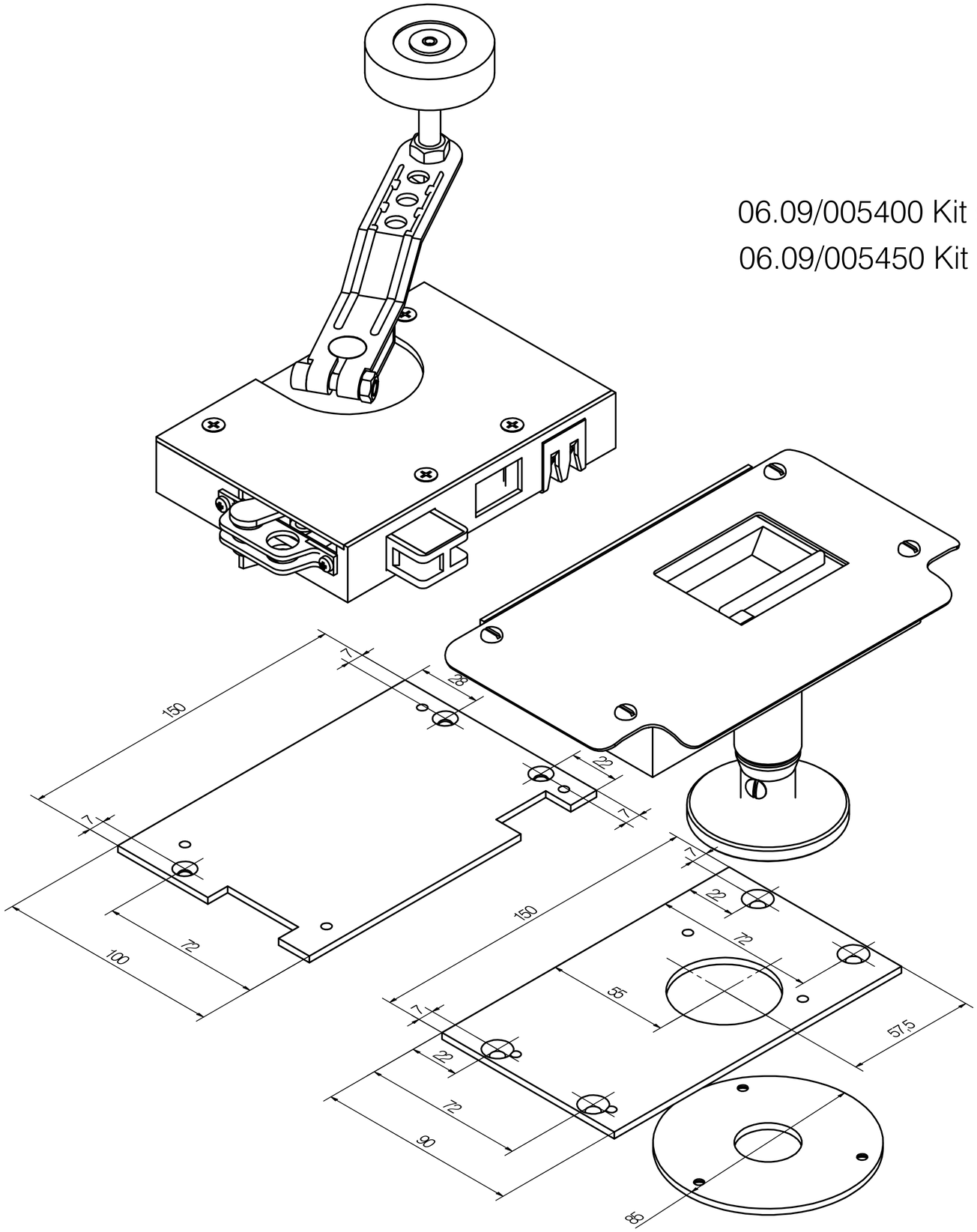
06.09/005450 Kit sostituzione Gervasoni manuale ottone