Vista parte fissa (elettrica)

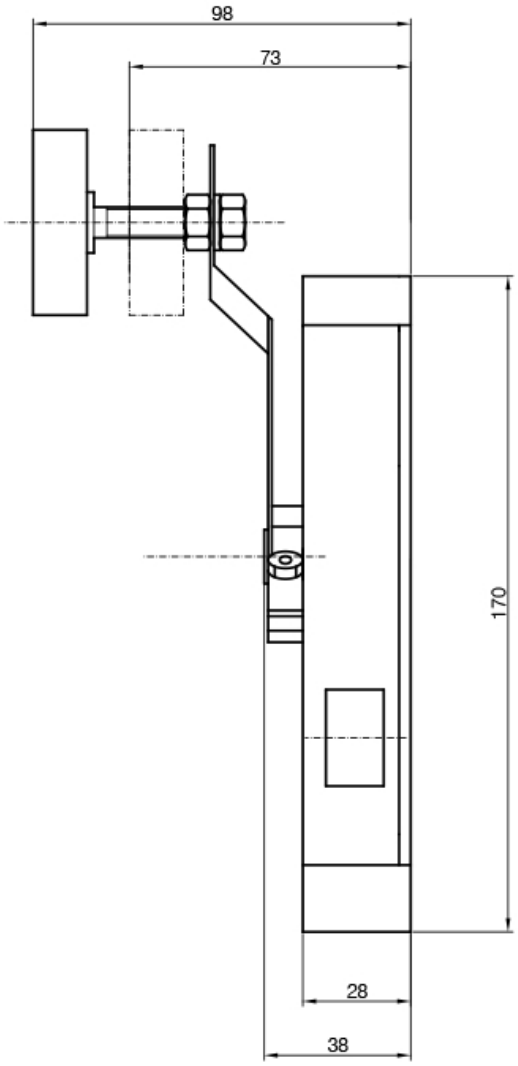

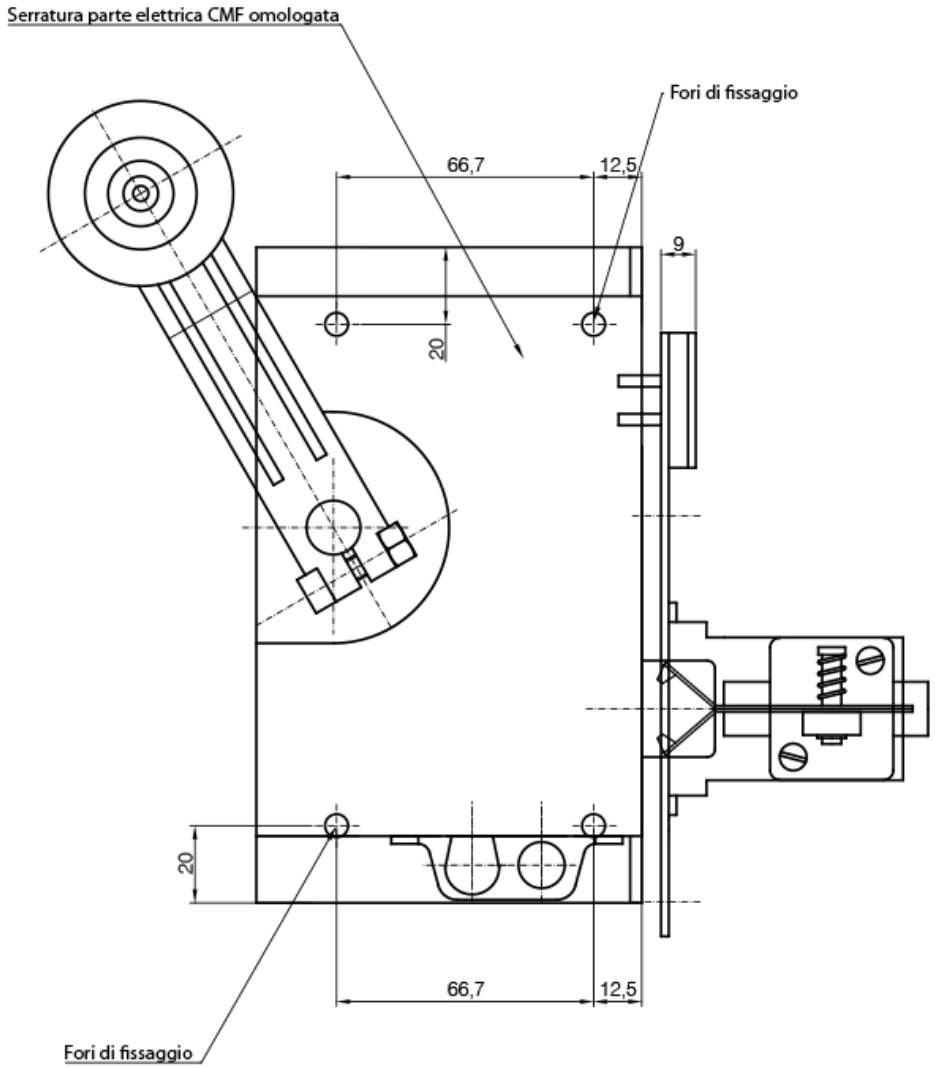
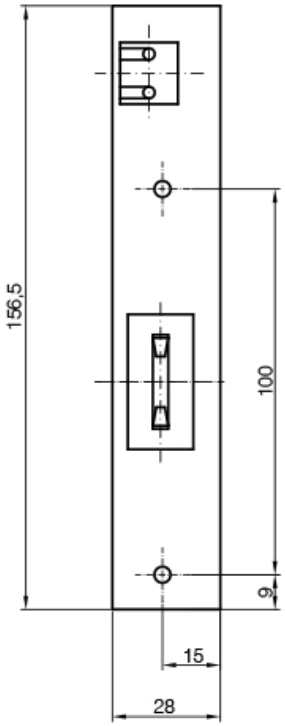
Vista parte mobile