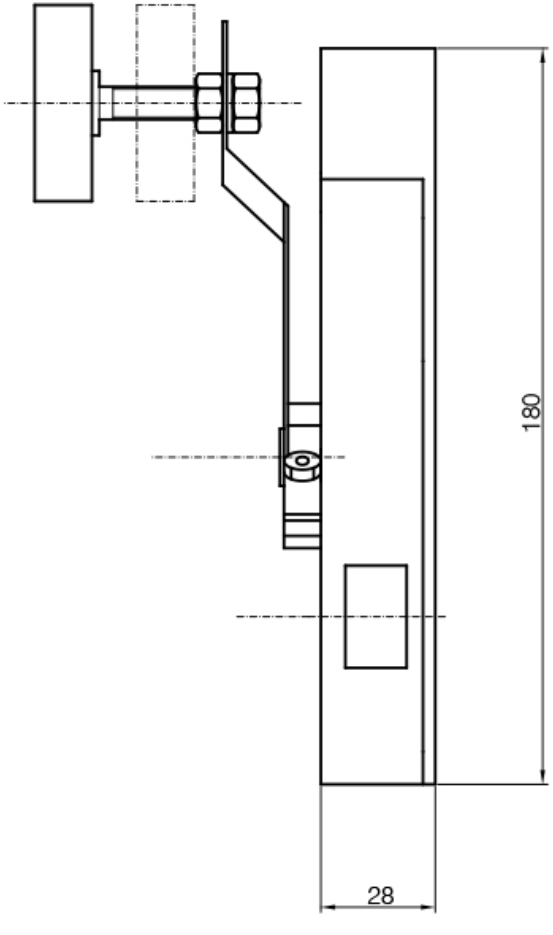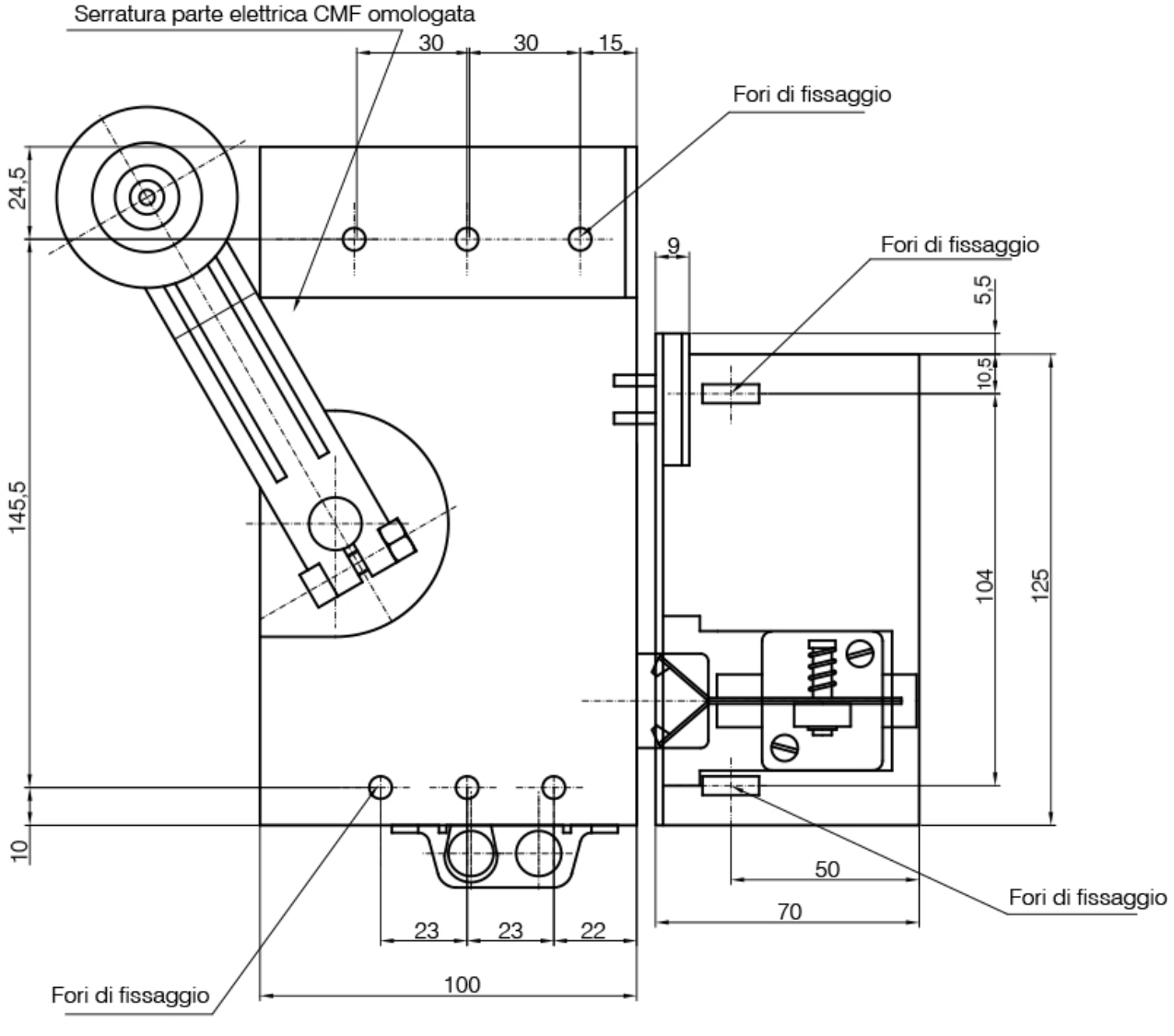Vista parte fissa (elettrica)